KEYPLAN - PILASTRI CIRCOLARI IN OPERA

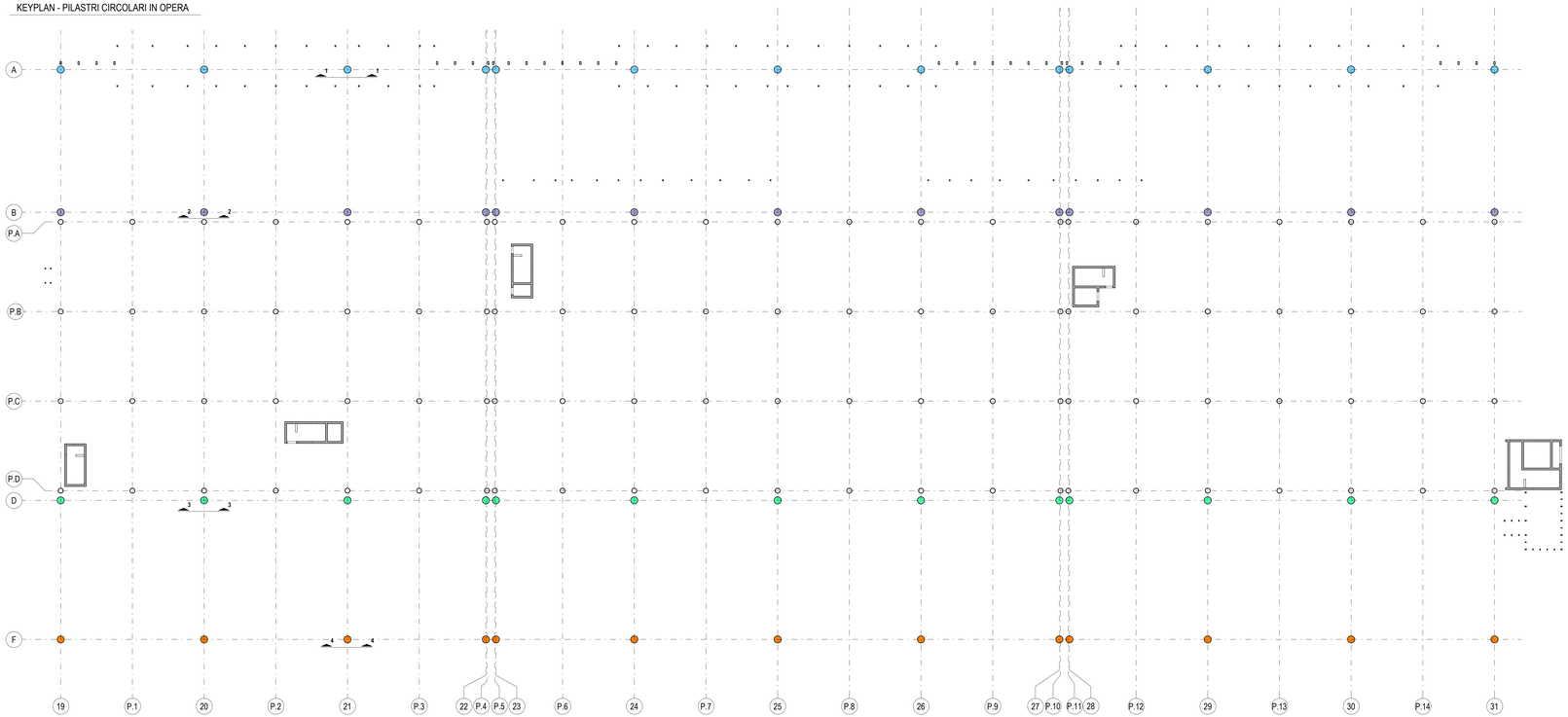

LUNGHEZZA PIEGA E SOVRAPPOSIZIONE BARRE ARMATURA

PIEGATURA BARRE DI ARMATURA

TABELLA PROFILI COLONNE

PROFILO
CA-D1000

TABELLA FERRI DI ARMATURA

POSIZIONE (p.)	DIAMETRO (mm)	SAGOMATURA	A (cm)	B (cm)	C (cm)	LUNGHEZZA (cm)
COLONNA FILO A						
2	32	B	60	345		405
3	32	B	60	928		988
5	14	A	89			326
COLONNA FILO B						
1	12	A	89			326
2	30	B	60	330		390
3	30	A	1046			1046
4	30	B	60	358		418
COLONNA FILO D						
1	12	A	89			326
2	24	B	50	305		355
3	24	B	60	1106		1166
COLONNA FILO F						
1	14	A	89			326
2	32	B	60	340		400
3	32	B	60	510		570

NOTE

- TUTTE LE QUOTE DEL PROGETTO SONO ESPRIESSE IN MILLIMETRI (OVE NON DIVERSAMENTE INDICATO);
- LA QUOTA 0.00 è DA RIFERIRSI ALLO 0.00 ARCHITETTONICO ED è CONCIDENTE ALLA QUOTA + 9.70 s.l.m.m.
- PER LE NOTE GENERALI RIFERISI ALL'ELABORATO: A015P-E-LL-00-STR-DI-00-A.
- PER ARMATURA PALI, PLINTI, PLATEE, TRAVI DI FONDAZIONE RIFERISI AGLI ELABORATI:
  A015P-E-L1-01-STR-DI-xxx, A015P-E-L1-01-STR-DI-xxx.
- PER POSIZIONE FONDAZIONI FARE RIFERIMENTO AGLI ELABORATI:
  A015P-E-L1-01-STR-PI-XXX, A015P-E-L1-01-STR-PI-XXX.

CARATTERISTICHE MATERIALI - TERMINAL PARTENZE (AMBITO 01)

CLASSE DI ESECUZIONE SECONDO UNI11090: EXC3

PALI DI FONDAZIONE	- CALCESTRUZZO ARMATO IN OPERA	C32/40, XS1-XS2, SCC (copriferro nom. 80mm), d. inertati 16mm, a/c=0.45, contenuto min. cemento 360 kg/m³
	- ACCIAIO PER C.A.	B450C, 1.15 <= #fd/fk < 1.35
PLINTI DI FONDAZIONE (ZATTERE E BAGGIOLI)	- CALCESTRUZZO ARMATO IN OPERA	C32/40, XS1, S4 (copriferro nom. 55mm)
	- ACCIAIO PER C.A.	B450C, 1.15 <= #fd/fk < 1.35
TRAVI DI FONDAZIONE	- CALCESTRUZZO ARMATO IN OPERA	C32/40, XS1, S4 (copriferro nom. 55mm)
	- ACCIAIO PER C.A.	B450C, 1.15 <= #fd/fk < 1.35
ELEVAZIONI (PILASTRI)	- CALCESTRUZZO ARMATO IN OPERA	C32/40, XC1, S4 (copriferro nom. 55mm)
	- ACCIAIO PER C.A.	B450C, 1.15 <= fd/fk < 1.35
	- ACCIAIO	S355 - UNI EN 10025-2 (tensione di rottura 510MPa; tensione di snervamento 355 MPa)
ELEVAZIONI (TRAVI)	- ACCIAIO	S355 - UNI EN 10025-2 (tensione di rottura 510MPa; tensione di snervamento 355 MPa)
	- LEGNO LAMELLARE	GL28h - UNI EN 14080
ELEVAZIONI (MURI E RAMPE SCALE)	- CALCESTRUZZO ARMATO IN OPERA	C32/40, XC1, S4 (copriferro nom. 55mm)
	- ACCIAIO PER C.A.	B450C, 1.15 <= #fd/fk < 1.35
ORIZZONTAMENTI (SOLAI)	- CALCESTRUZZO ARMATO IN OPERA	C32/40, XC1, S4 (copriferro nom. 55mm)
	- ACCIAIO PER C.A.	B450C, 1.15 <= #fd/fk < 1.35
	- LASTRE ALVEOLARI (GETTO COMPLETAMENTO)	C32/40, XC1, S4 (copriferro nom. 55mm)
	- TAVOLATO	C24 - ETA 20/1323 - UNI EN 14081
STRUTTURE MISTE (COLONNE E TRAVI)	- ACCIAIO	S355 - UNI EN 10025-2 (tensione di rottura 510MPa; tensione di snervamento 355 MPa)
	- CALCESTRUZZO ARMATO IN OPERA	C32/40, XC3
	- ACCIAIO PER C.A.	B450C, 1.15 <= #fd/fk < 1.35
SALDATURE E BULLONATURE	- ACCIAIO	Norma UNI EN ISO 4063:2011 Giunti di prima classe, testa a testa, a croce od a T, a completa penetrazione; giunti con cordoni d'angolo a completo ripristino delle sezioni resistenti unite. Bulloni 8.8 (EN 15048)
PROTEZIONE STRUTTURE METALLICHE	- STRUTTURE PORTANTI CON REQUISITO R60	Ciclo di verniciatura per protezione alla corrosione e al fuoco come da indicazioni presenti nella tavola delle note generali (rif. A015P-E-LL-00-STR-DI-00-A)
	- STRUTTURE METALLICHE SECONDARIE	Zincatura a caldo spessore minimo 85 micron (UNI EN ISO 1461)
ALTRO	- BARRE FILETTATE TIRAFONDI	8.8

PIANTA CHIAVE

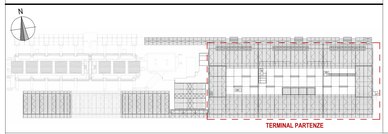

ENAC
ENTE NAZIONALE PER L'AVIAZIONE CIVILE

Ente Nazionale per l'Aviazione Civile

AEROPORTO CIVILE DI LAMEZIA TERME (CZ)

SACAL

LOTTO L1 - Sviluppo aerostazione passeggeri
CUP: H84G22000030009
LOTTO L2 - Interventi per la security e la digitalizzazione
CUP: H86I22000390002
LOTTO L6 - Potenziamento delle reti di sottoservizi e impianti tecnologici
CUP: H84G22000060009

PROGETTO ESECUTIVO

LOTTO L1

TERMINAL PARTENZE - AMBITO 01
ARMATURE COLONNE IN OPERA

GRUPPO DI PROGETTAZIONE
Raggruppamento Temporaneo di Professionisti

FERRIPONTI

Direttore Tecnico e Responsabile integrazione prestazioni specialistiche: ing. Filippo Busola
Geologia: dott. Emanuele Fresia
Progettazione strutture: ing. Alessandro Caccaloro
Project Manager: ing. Emanuele Perina
CSP: arch. Elisabetta Fiorini

Direttore Tecnico: ing. Gianbattista Paretti
Progettazione Specialistica Impianti:
ing. Marco Bergami
P.I. Daniele Tagni
ing. Enrico Facchinetti
CSE:
ing. Matteo Pagnozzi

AERTEC
Direttore tecnico: ing. Aeronautico Carlos Berenguer Lopez
Responsabile sistemi di trasporto:
ing. Pedro Tena Calderón

VALLE 3.0
Direttore tecnico: arch. Emanuela Valle
Progettazione architettonica:
arch. Maria Camilla Valle
arch. Leonardo Sovramoscoli

incide
Direttore tecnico e progettazione strutturale:
ing. Gianluca Valdemi
Coordinatore progettazione strutture
ing. Matteo Pagnozzi

CODICE ELABORATO								REVISIONE		
Fase	Lotto	Ambito	Disciplina	Tipo	Numero	Rev	Scala	Id.	Data	Descrizione
E	L1	01	STR	DI	16	A	Come indicato	A	FEBBRAIO 2025	EMISSIONE

NOME FILE: **A0I15P-E-L1-01-STR-DI-16-A.dwg** REDAZIONE: I. ZOCCARATO INCIDE

Visto del Committente: **Società Aeroportuale Calabrese S.p.A.**

INTERVENTO FACENTE PARTE DEL	IL RESPONSABILE DEL PROCEDIMENTO:	IL POST HOLDER DI AREA:
Contratto Misto/orale di Sviluppo "CIS VOLARE"	ing. Ferdinando Saracco	OPERATIONAL SERVICES MANAGER: Emilio Parrilla PASSENGER EXPERIENCE MANAGER: Sabrina Milato PH PROGETTAZIONE: Ferdinando Saracco

Approvazione **ENAC:**

1 COLONNA FILO A - ARMATURA
1 : 50

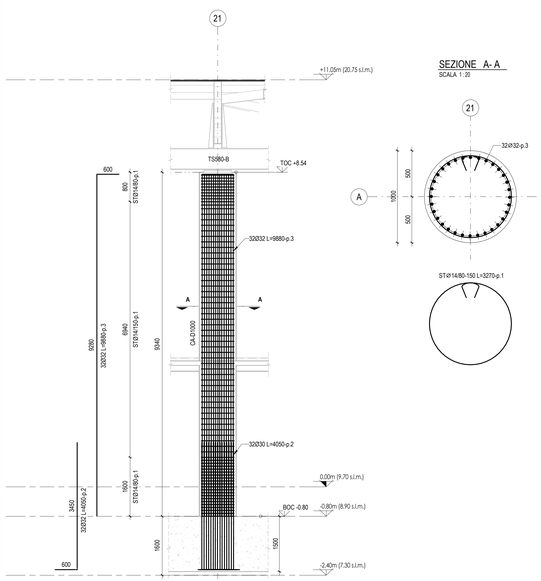

SEZIONE A- A
SCALA 1 : 20

2 COLONNA FILO B - ARMATURA
1 : 50

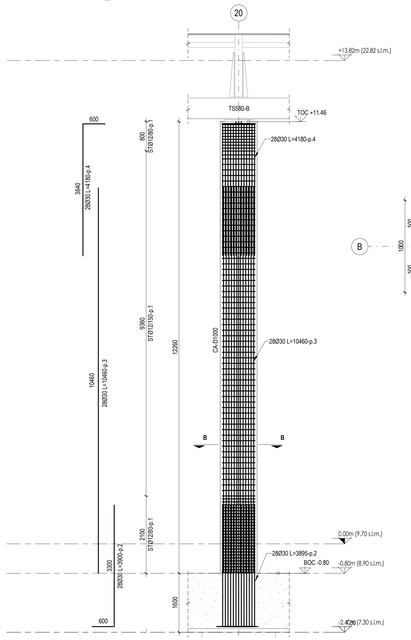

SEZIONE B- B
SCALA 1 : 20

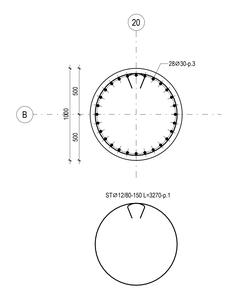

3 COLONNA FILO D - ARMATURA
1 : 50

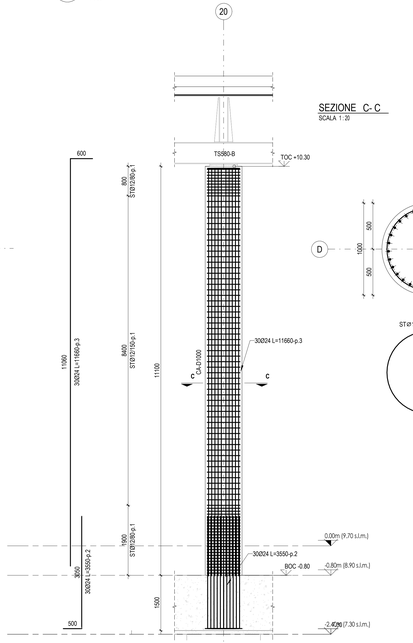

SEZIONE C- C
SCALA 1 : 20

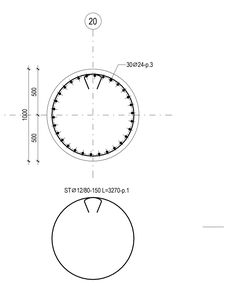

4 COLONNA FILO F - ARMATURA
1 : 50

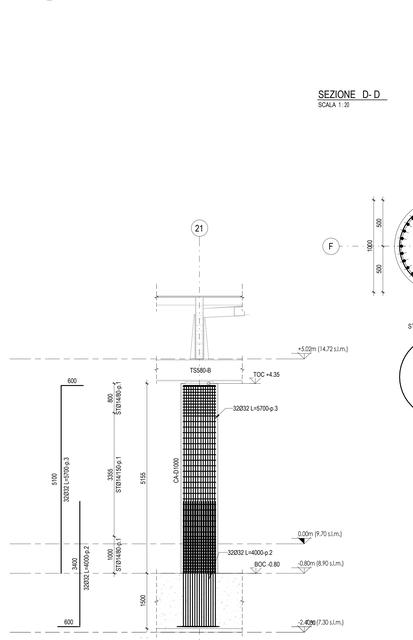
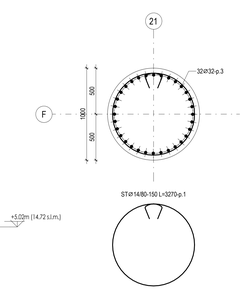
SEZIONE D- D
SCALA 1 : 20